ПАСПОРТ
С511
Стол компьютерный 1360х680х736

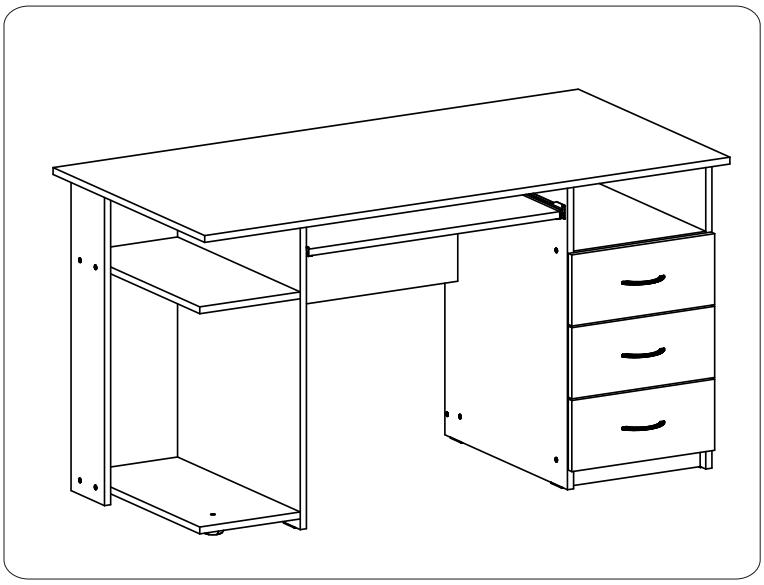

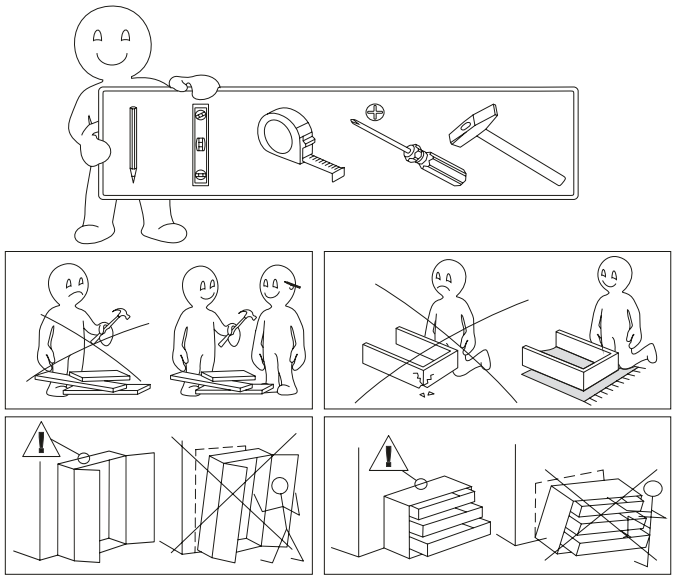

S4	S14	S16	P2	P1	P5	S1	F7	F7
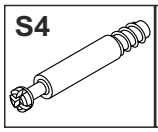	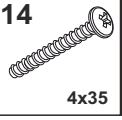 4x35					6,4x50	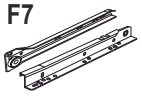	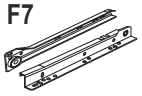
x7	x6	x18	x50	x7	x1	x50	x1	x3

L4	L7	L2	S11	S13	P4	S10	S3
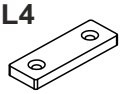		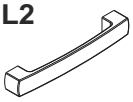	3,5x16	3,5x30		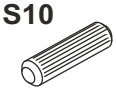	
x7	x1	x3	x68	12	x6	x6	x7

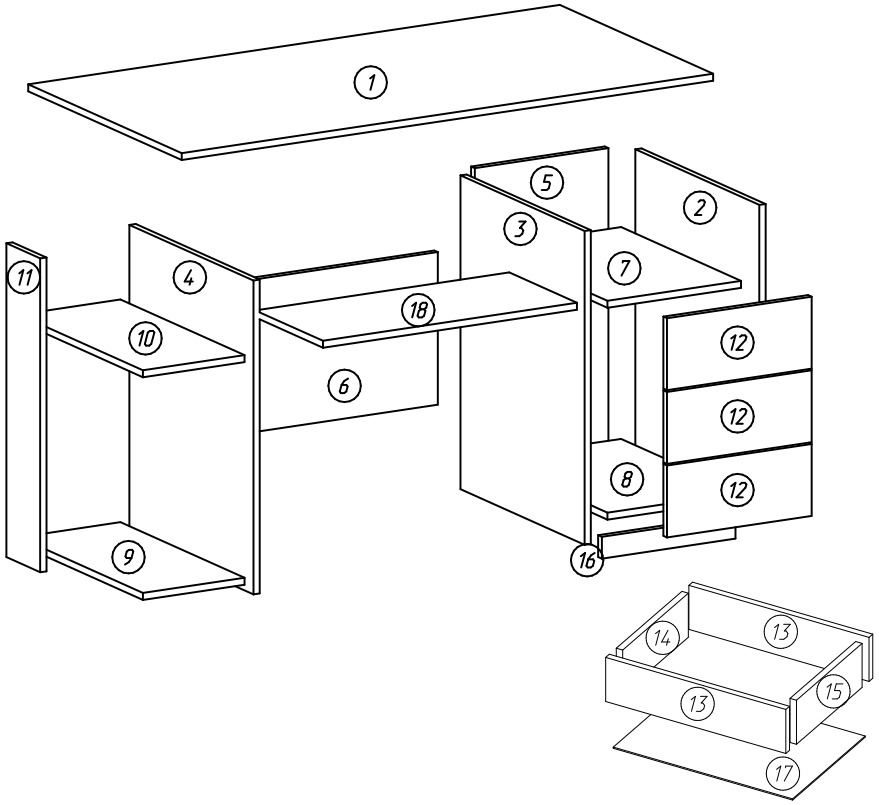

№	ДхШхТ	Кол-во
1	1360х680х16	1
2	720х550х16	1
3	720х550х16	1
4	720х550х16	1
5	720х342х16	1
6	676х350х16	1
7	342х532х16	1
8	342х532х16	1
9	260х550х16	1
10	260х550х16	1
11	720х150х16	1
12	370х165х16	3
13	450х110х16	6
14	284х110х16	3
15	284х110х16	3
16	342х50х16	1
17	448х314х3	3
18	650х300х16	1

ПАСПОРТ
С511
Стол компьютерный 1360х680х736

Комплект поставки

В торговую сеть изделие поступает в разобранном виде. Детали изделия упакованы в гофрированный картон, что обеспечивает сохранность элементов. Фурнитура запакована в полиэтиленовый пакет.

Рекомендации по сборке

1. Учитывая конструктивные и функциональные особенности мебели, применение световых систем, использование навесных изделий, производитель рекомендует пользоваться услугами профессиональных сборщиков.

2. Находящаяся в комплекте фурнитура для укрепления на стенах предназначена исключительно для применения в прочной кладке. В случае если стены сделаны из другого материала, как, например, стены с применением облегченных конструкций, необходимо использовать подходящую для них фурнитуру.

3. Для крепления ручек в дверях универсальной навески (правое и левое исполнение), необходимо досверлить соответствующие отверстия в фасадах.

Правила хранения и эксплуатации изделия

1 Изделие следует хранить и эксплуатировать в крытых, сухих, вентилируемых и отапливаемых помещениях, при температуре не ниже +2°С, с относительной влажностью воздуха
от 45 до 70 %.
2 Изделие должно быть защищено от длительного воздействия прямых солнечных лучей и близко расположенных отопительных приборов.
3 Поверхность изделия нужно оберегать от попадания влаги, чтобы избежать разбухания и отклеивания кромок.
4 Недопустимо попадание на изделие жидкостей, которые растворяют лакокрасочные пленки (спирт, ацетон, бензин и т.п.).
5 При ослаблении креплений их необходимо подтягивать.
6 Пыль с поверхности изделия вытирать сухой мягкой тканью.
7 Рекомендуется использовать специальные средства по уходу за изделиями.

Гарантийные условия

1 Гарантийный срок эксплуатации 12 месяцев с даты продажи при условии соблюдения правил эксплуатации.
2 При покупке изделий потребитель имеет право проверить комплектность поставки, целостность и качество изделия.
В случае обнаружения дефектов или некомплектности, потребитель может заменить дефектный узел и укомплектовать изделие в месте приобретения.
Для замены изделия необходимо предъявить:
1) вышедший из строя узел изделия (изделие) или фотоматериалы, демонстрирующие характер брака;
2) упаковку изделия;
3) следующий комплект документов:
- рекламация;
- документы, подтверждающие факт приобретения (расходная накладная, кассовый чек);
- паспорт изделия с отметкой магазина о дате продажи со штампами ОТК и магазина (при отсутствии штампа магазина и даты продажи гарантийный срок исчисляется со дня
изготовления) или упаковочный лист с гарантийным сроком и со штампом ОТК;
- ярлык предприятия с датой изготовления.

На основании вышеизложенного, продавец или представитель отдела рекламаций составит рекламацию и произведет замену несоответствующего узла (изделия) в срок до 14 дней
или по согласованию сторон в другой срок.
3 При некомплектности поставки изделия к вышеизложенному комплекту документов необходимо предъявить упаковку или фотоматериалы упаковки.
4 Изготовитель обязуется выполнить замену деталей или узлов со скрытыми дефектами:
- не сопряжение деталей;
- несоответствие деталей чертежным размерам, влияющим на работоспособность.
5 Случаи, на которые гарантийный ремонт не распространяется:
- отсутствие дефектной детали и документов, подтверждающих факт приобретения;
- изделие или деталь вышли из строя вследствие несоблюдения потребителем правил хранения, эксплуатации, указанных в настоящем паспорте;
- изделие или деталь со следами механических повреждений, а также повреждений, вызванных воздействием высоких (низких) температур, огня или воды;
- изделие, узлы которого подверглись вскрытию, самостоятельному ремонту или изменению конструкции лицами, не уполномоченными на это;
- неправильная транспортировка изделия.
6 Для изделий с нарушениями гарантийных условий эксплуатации, но не истекшим гарантийным сроком, изготовитель может провести ремонт или замену любых дефектных деталей
при условии предварительной оплаты потребителем затрат на данную работу и наличия паспорта с отметкой магазина о дате продажи.

ГОСТ 16371-93

ВНИМАНИЕ! В связи с постоянным совершенствованием и модернизацией продукции предприятие оставляет за собой право вносить изменения в конструкцию без предварительного оповещения

Гарантийный талон*

Упаковщик_____
Дата изготовления _____
Штамп ОТК_____
Штамп магазина с отметкой о дате продажи_____

***без чека торгующей организации не действителен**!

ИНСТРУКЦИЯ ПО СБОРКЕ
С511
Стол компьютерный 1360x680x736

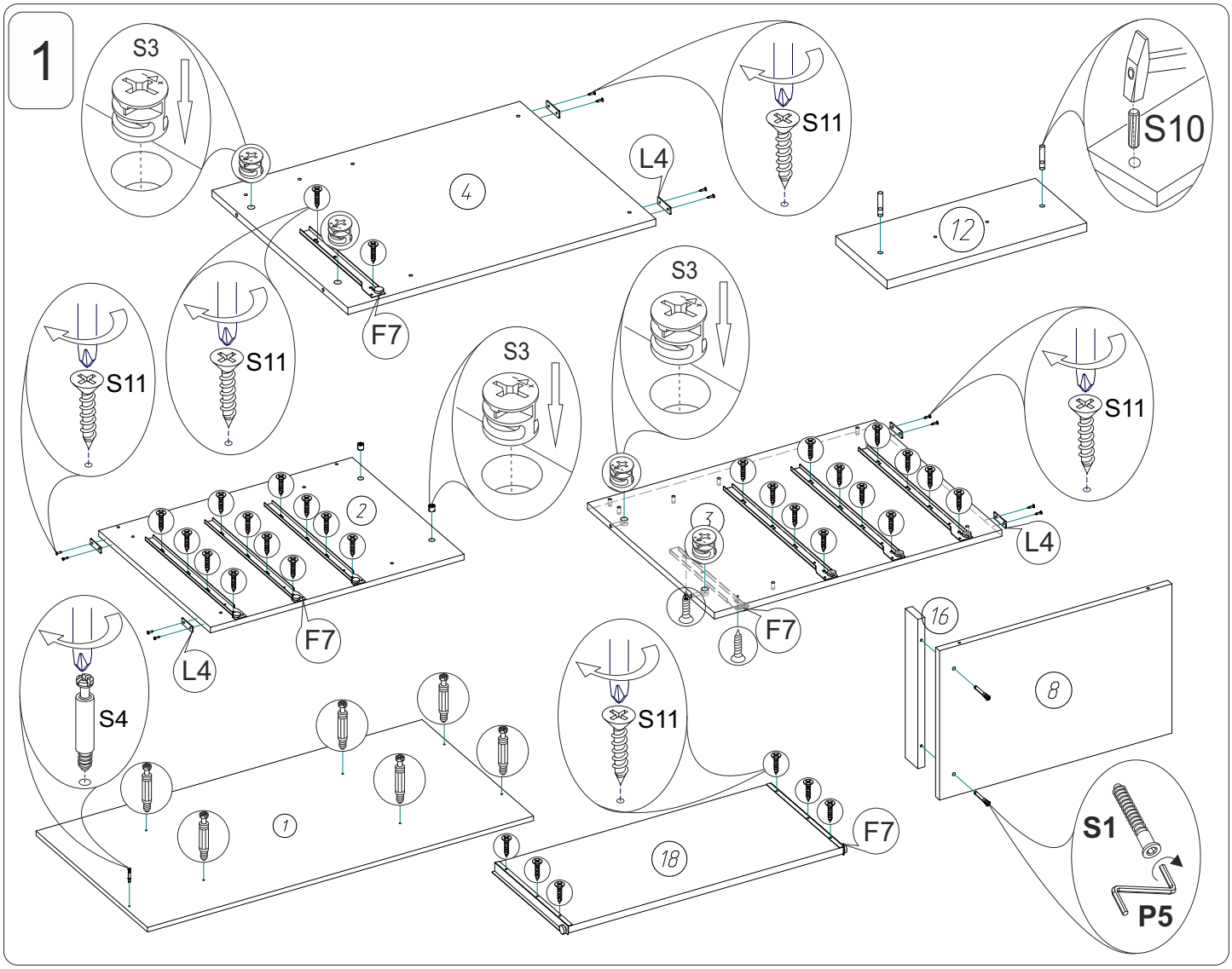

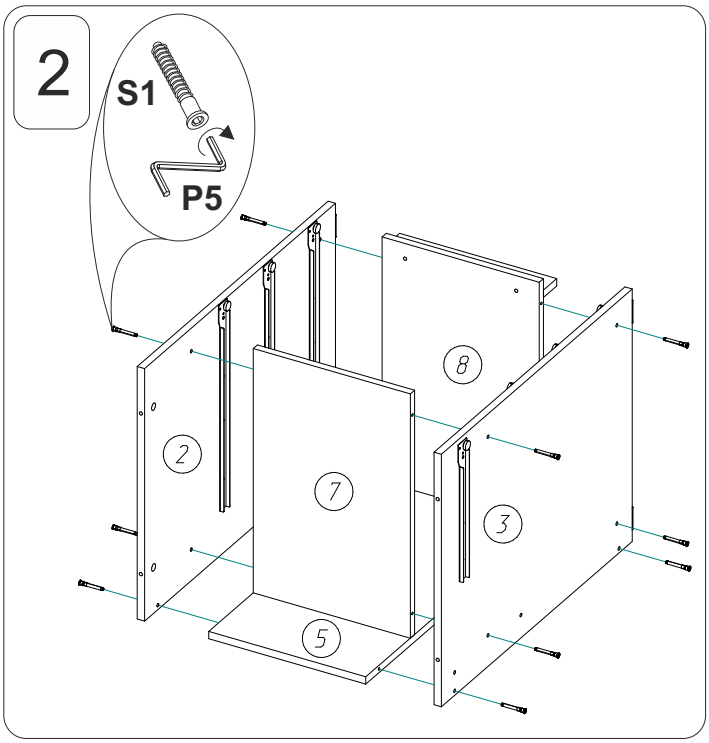

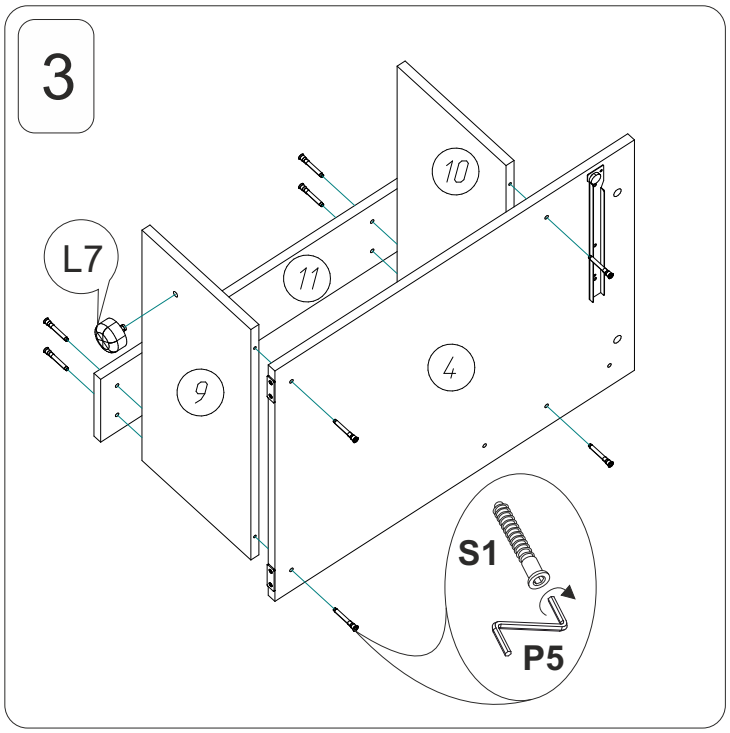

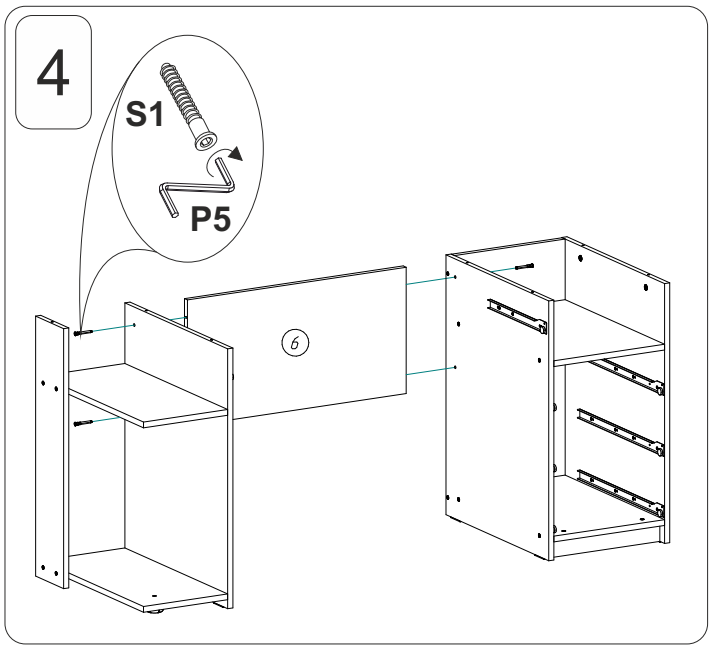
4
S1
P5
6

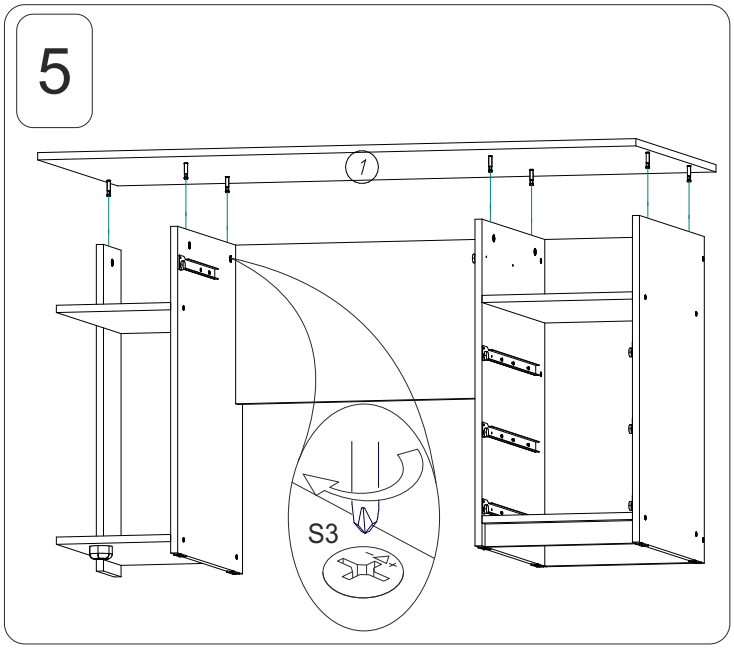
5
1
S3

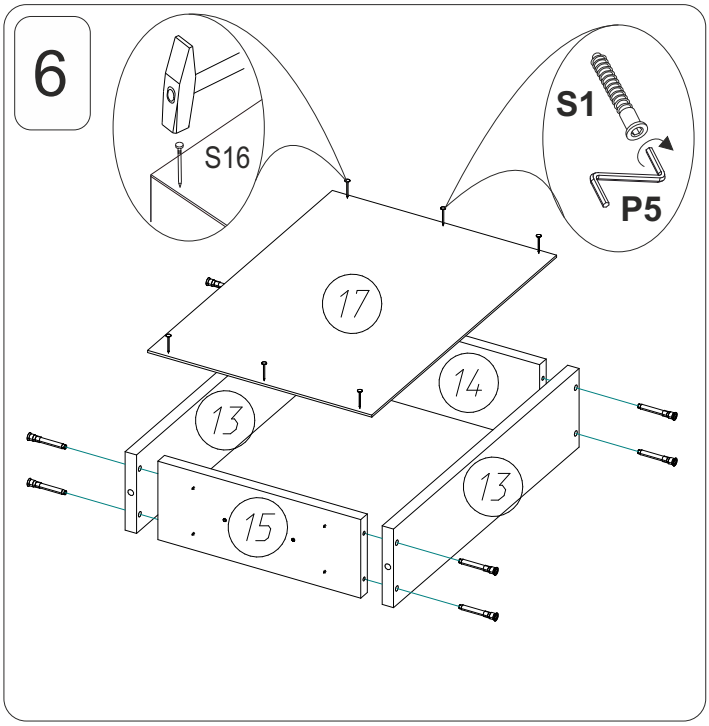
6
S16
S1
P5
17
14
13
13
15

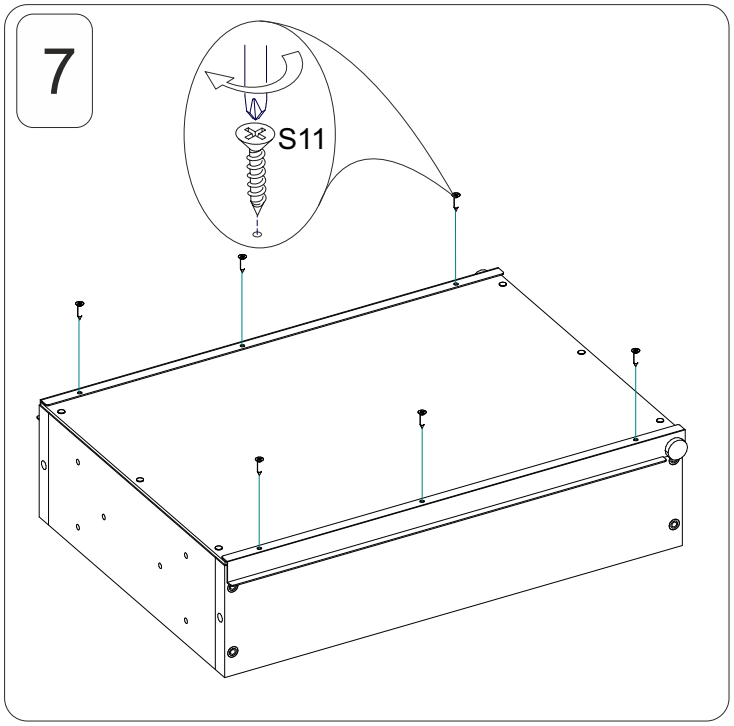
7
S11

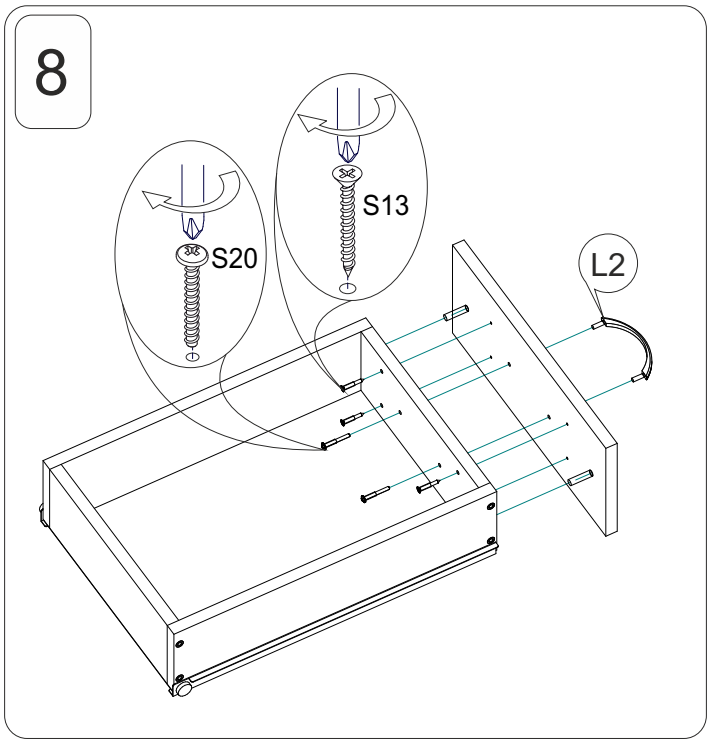
8
S20
S13
L2

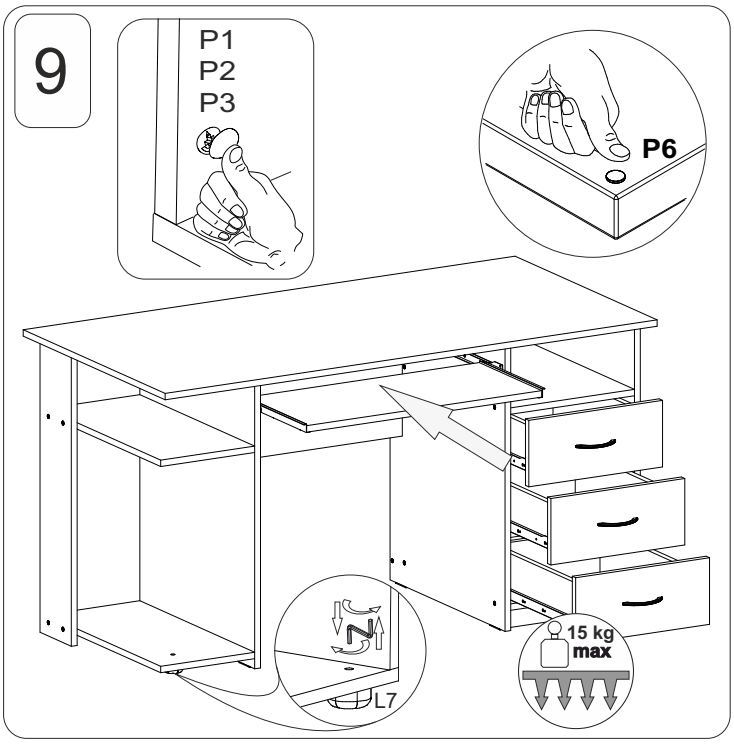
9
P1
P2
P3
P6
L7
15 kg
max